Datenblatt CTM Hygienespeicher SKR 800 - 2000

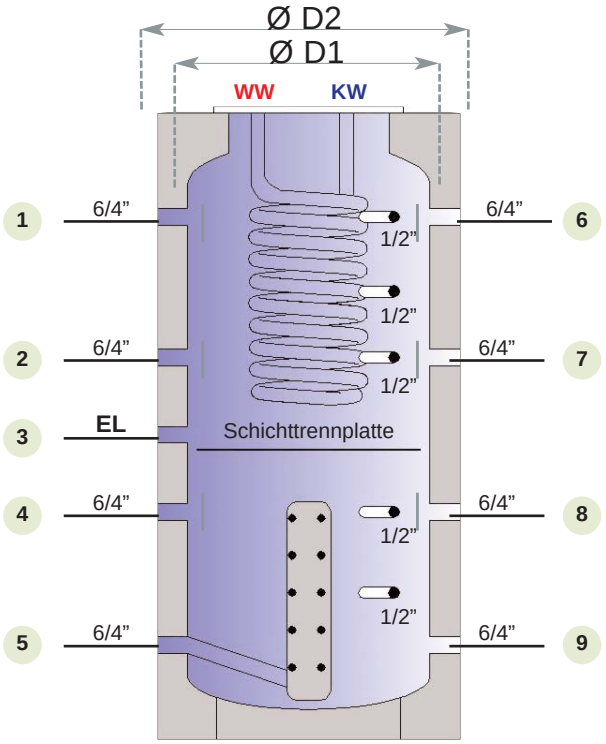

Anschlüsse:

1	Vorlauf Thermokamin-Ofen
2	Vorlauf für dritte Heizquelle
3	Elektroheizstab
4	Rücklauf Thermokamin-Ofen
5	Rücklauf Heizkreis (Schichtladerohr)
6	Öl- Gaskesselvorlauf
8	Öl- Gaskesselrücklauf
9	Rücklauf für dritte Heizquelle
D1	Durchmesser ohne Isolierung
D2	Durchmesser mit Isolierung
1/2”	Fühlermuffen
KW	Kaltwasser
WW	Warmwasser

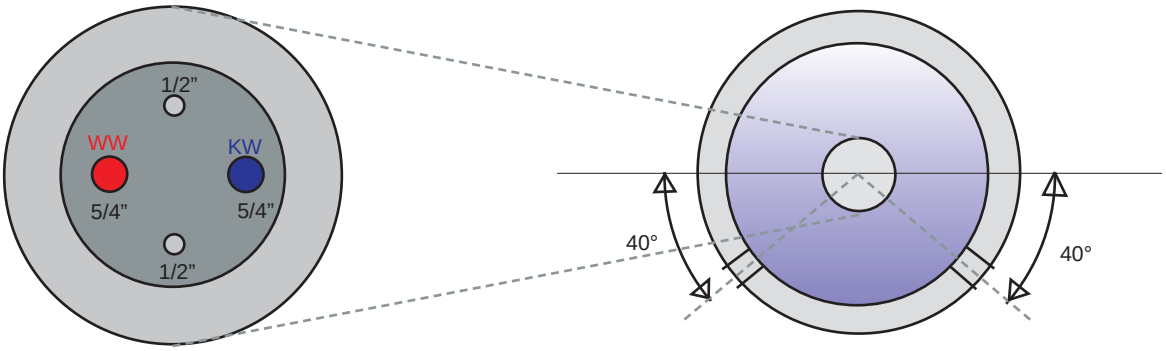

LITER	1 / 6	2	3	4	5 / 9	7	8	D1	D2	Gesamthöhe	Kippmaß
800	1423	1078	978	623	258	923	723	790	990	1700	1800
1000	1710	1250	1095	745	310	1150	845	790	990	2050	2150
1500	1752	1342	1212	817	372	1242	917	1000	1200	2150	2270
2000	2030	1490	1280	890	320	1300	990	1100	1300	2430	2590

* Alle Zeichnungen und technischen Daten sind geistges Eigentum
* Die Maße sind nicht bindend